EMAX

8221

VACUUM CLEANER

Instruction Manual

⚠ Operation safty and notice

The vacuum cleaer is electrical appliance,so it must be used under normal conditions,it should not be operated without supervision.

1. Do not plug in the vacuum cleaner when leaving.Unplug when not in use or before maintenance.
2. To reduce the risk of electric shock, do not use outdoors or on wet surfaces.
3. Please follow this instruction manual.Use only the functions recommended in this manual.
4. Do not use it when the plug or power cord is damaged.If the product falls,damages, is placed outdoors or falls into water, and fails to work, please send it to
5. This product is for general household use, please do not use for commercial or other purposes.
6. Try not to absorb glass slag, screws and other sharp hard objects, and construction waste, to avoid damage to the machine.
7. Do not use the power cord as a handle or pull it close to the sharp edge.Don't exalt vacuum cleaners on hot surfaces.
8. Do not use when any duct is blocked.Otherwise, the motor will be damaged.When storing, keep away from dust, lint, hair, and anything that can clog and reduce air volume.
9. Keep hair, clothing, mobile phones and any body parts away from vacuum cleaner openings and moving parts.
10. Please turn off the machine switch before unplugging the power.
11. Please disconnect the power of the machine before connecting the attachment.
12. Do not adsorb anything that is burning or smoking.Such as cigarette butts,matches, or hot ashes.
13. Do not use dust bins or strainers when they are not installed.Otherwise it will damage the motor.
14. If the power cord is damaged and needs to be replaced, it must be repaired by a professional or designated repair point.Do not disassemble without authorization.So as not to cause danger.

Special note:

This product is not suitable for some special people, such as children, people with disabilities, people with mental illness or people lacking experience and relevant knowledge.Unless they're being supervised,Use this product safely.Please ensure that children do not use this product as a toy.

Introduction of Accessory

1. Vacuum cleaner
2. Suction Nozzle
3. Normal Brush
4. Instruction manual
5. Wall mount
6. Tube

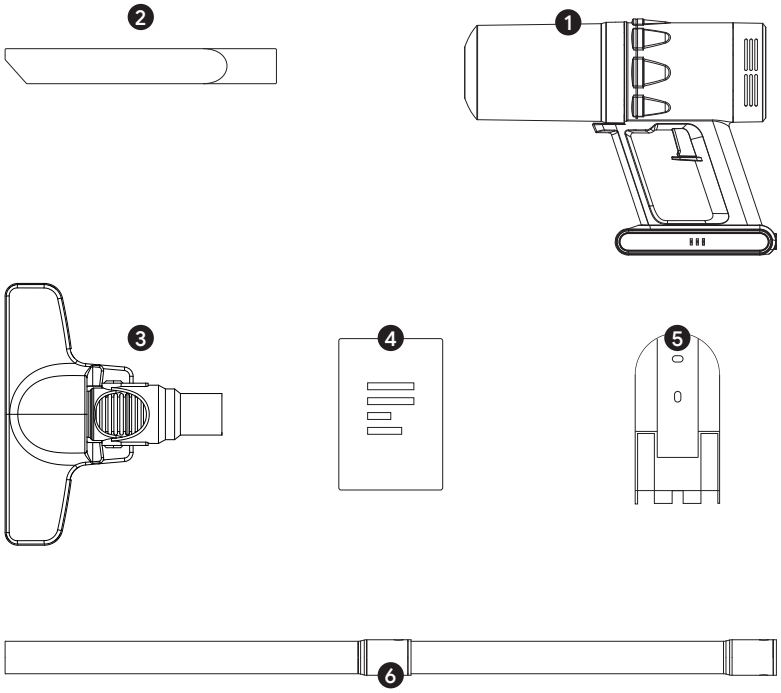

Item	Handheld vacuum cleaner	Model No.	8221
Voltage/ frequency	230V~ 50Hz	Power	500W
Cord length	5M	Dust capacity	0.65L
Vacuum	≥13kPa	Machine size	106*309*233mm

Introduction of Components

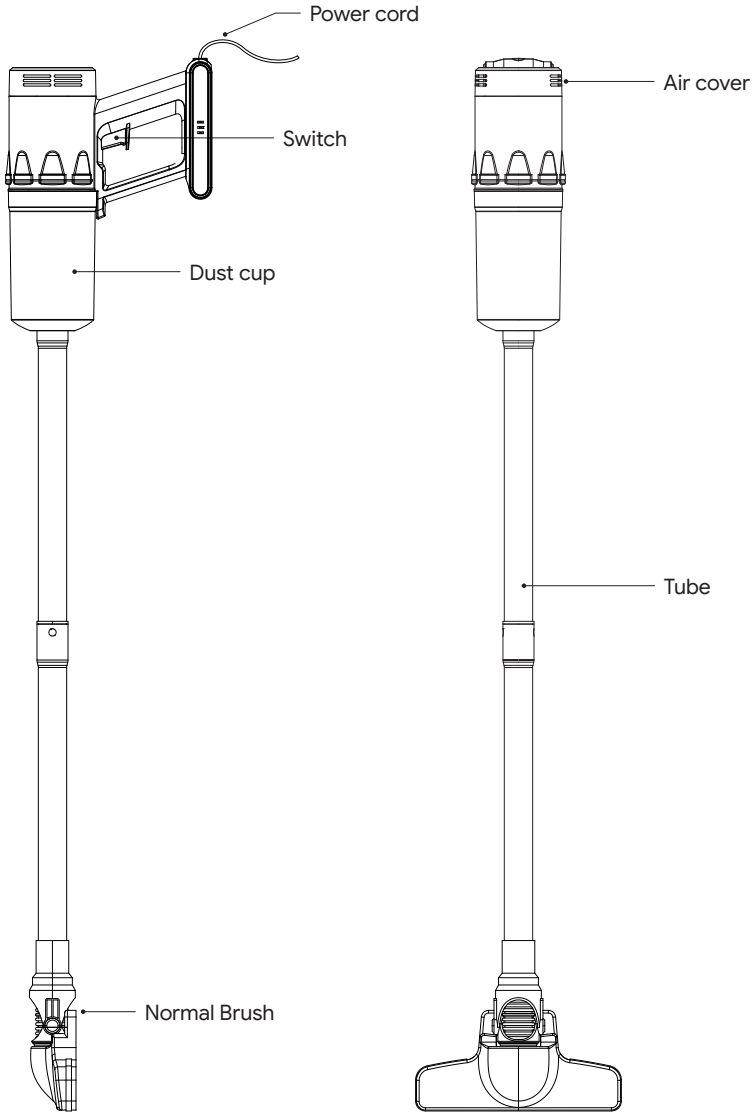

machine starts to work

Plug the power cord into the socket for power connection

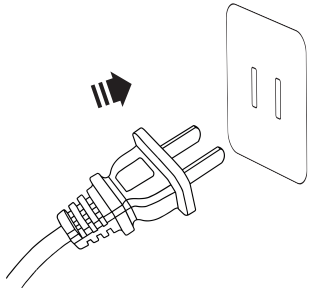

Press the power switch button on the portable phone, the machine starts to work, and press the switch button again when it is necessary to stop working.

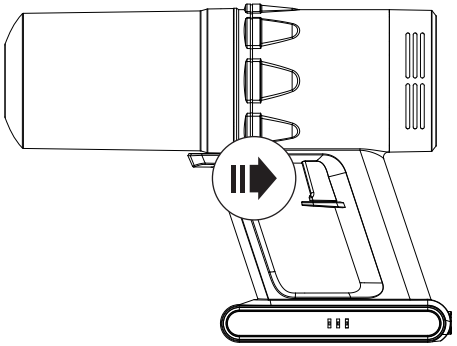

Operating instructions for hand-held vacuum cleaner accessories

Insert the suction nozzle into the front of the dust cup of the laptop as shown in the figure. After inserting the flat suction into the appropriate depth, it can be fixed by friction

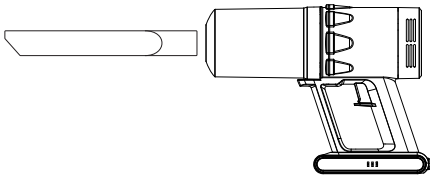

Insert Tube A and Tube B in the front of the dust cup of the laptop in sequence as shown in the figure. Tube A is the same as Tube B

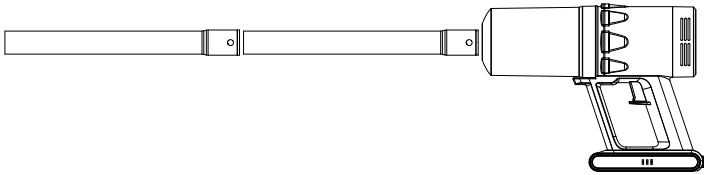

Connect the connecting pipe component with the ground brush as shown in the figure, insert the appropriate depth and fix it by friction. The ground brush can be installed in place and used.Used for cleaning floor and other objects

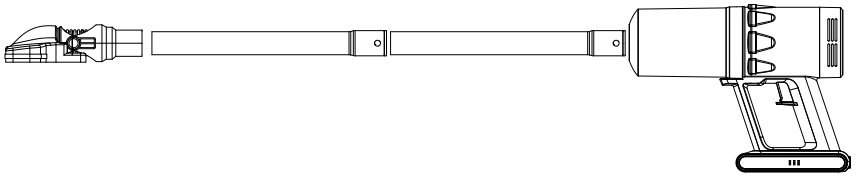

Clean the filter components

Note

Clean the filter components regularly, because the mites in the adsorbed cotton wool may not be killed, and will continue to breed. In order to avoid secondary pollution, the filter components should be cleaned after cleaning, or replace with new filter components.

Turn off the machine
As shown in the figure, grasp the handle of the machine with the left hand and rotate the dust cup counterclockwise with the other hand. When the dust cup is rotated to the bottom, pull out the dust cup outward.

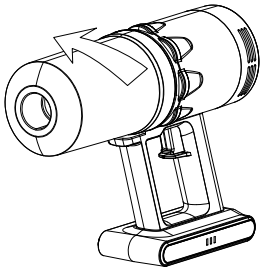

Hold the dust cup and press the arrow to take out the filter assembly. Clean up the dust.

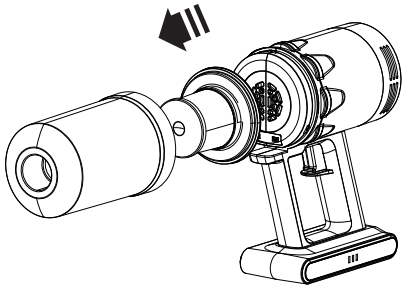

Dust cup reset
A.Put the filter element into the filter assembly at any position, and then push the filter assembly into the dust cup at any position.When the filter unit is flat and cannot be moved down, the unit is placed in place.
B.hold the host, press the disassembly dust cup component in the opposite direction, push the dust cup into the bottom parallel to the inside, and rotate the dust cup clockwise to the bottom

Air sponge cleaning

As shown in the figure, grasp the handle of the machine with the left hand and rotate the outlet cover plate clockwise with the other hand.
Pull out the cover plate outwards. Rinse out the cover plate and the sponge with water.Dry before use.

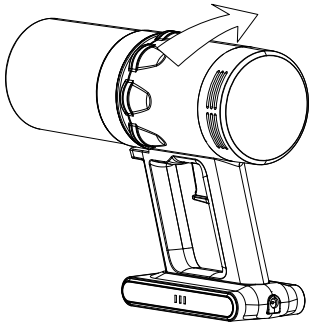

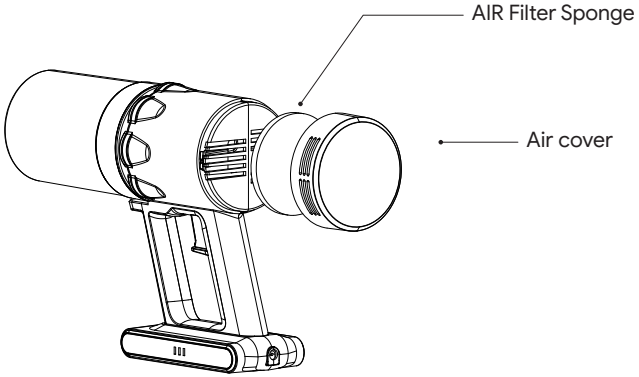

Cleaning and storage

1. All routine maintenance and maintenance work must be done after the vacuum is unplugged.
2. Often clean the garbage in the dustcup to avoid the vacuum cleaner malfunction.
3. Vacuum cleaner surface cannot be swabbed with gasoline-like material or oily material, should swabbed with soft cloth or neuter washing-up essence, when be swabbed, wipe cloth must twist dry, cannot water infifiltration vacuum cleaneelec-tric equipment element inside.
4. Tie up the power cord and put it away with the vacuum cleaner.
5. The storage area should be kept dry.
6. Do not pile heavy objects above the vacuum cleaner.

Touble shooting

When encountering the following general problems, users can conduct their own investigation:
Note: when the following problems are found, please turn off the switch immediately to prevent damage to the machine and other hazards.

Problem	Reason	Solutions
could not turn on	power off	recharge
	did not switch the button	turn on the switch
	without battery pack	put back the battery pack
	spare parts damage	change the vacuum cleaner
Noise	dustbin is full or the vent is blocked	remove and clean the dustbin
the suction has reduced	dustbin is full	remove and clean the fliter
	battery is low	recharge
dust come out during using	HEPA is broken	turn off the machine and change the HEPA
	forgetting put back the HEPA	stop using ,put back the HEPA

RECYCLE

After the implementation of the European Directive 2002/96/EU in the national legal system, the following applies:
Electrical and electronic devices may not be disposed of with domestic waste. Consumers are obliged by law to return electrical and electronic devices at the end of their service lives to the public collecting points set up for this purpose or point of sale. Details to this are defined by the national law of the respective country. This symbol on the product, the instruction manual or the package indicates that a product is subject to these regulations. By recycling, reusing the materials or other forms of utilising old devices, you are making an important contribution to protecting our environment

WARRANTY:

The warranty for this product is 1 year from the date of purchase.
The warranty is void if the product is used for purposes other than its original purpose, or if the product is used for commercial / professional or rental use.
The warranty does not cover damage resulting from natural conditions or damage resulting from improper storage.
For warranty issues, contact your dealer.

Blue Import BIM Oy Hampuntie 12-14, 36220 Kangasala, Finland

EMAX

8221
VARSI-IMURI

Käyttöohje

⚠ Käyttöturvallisuutta koskevia huomautuksia

Varsi-imuri on sähkölaite, joten sitä on käytettävä normalliolosuhteissa, eikä sitä saa jättää ilman valvontaa.

1. Älä kytke pölynimuria pistorasiaan, jos poistut paikalta. Irrota pölynimuri pistorasiasta, kun sitä ei käytetä ja ennen sen kunnossapitoa.
2. Sähköiskuvaaran vähentämiseksi laitetta ei pidä käyttää ulkona tai märillä pinnoilla.
3. Noudata tätä käyttöohjetta. Käytä pölynimuria vain tässä käyttöohjeessa suositeltuihin toimintoihin.
4. Älä käytä laitetta, jos sen pistoke tai virtajohto on vioittunut. Jos tuote putoaa, vaurioituu, on ollut ulkona tai putoaa veteen, eikä toimi, lähetä se
5. Tämä tuote on tarkoitettu yleiseen kotitalouskäyttöön; sitä ei saa käyttää kaupallisiin tai muihin tarkoituksiin.
6. Älä imuroi lasinsiruja, ruuveja ja muita teräviä esineitä tai rakennusjätettä, jotta pölynimuri ei vaurioituisi.
7. Älä käytä virtajohtoa kahvana tai vedä sitä lähelle teräviä reunoja. Älä imuroi kuumia pintoja.
8. Älä käytä, jos jokin imurin putkista on tukossa. Muutoin moottori vaurioituu. Kun asetat laitteen säilytykseen, suojaa se pölyltä, nukalta, hiuksilta ja muulta, mikä voisi tukkia imurin ja vähentää ilmamäärää.
9. Pidä hiukset, vaatteet, matkapuhelimet ja kehonosat etäällä pölynimurin aukoista ja liikkuvista osista.
10. Sammuta laitteen virta ennen pistokkeen irrottamista pistorasiasta.
11. Irrota laite pistorasiasta ennen lisävarusteiden asentamista.
12. Älä imuroi palavia tai savuavia tavaroita, kuten tupakantumppeja, tulitikkuja tai kuumaa tuhkaa.
13. Älä käytä pölynimuria ilman pölysäiliötä tai sihtejä. Muutoin moottori vaurioituu.
14. Jos virtajohto vaurioituu ja on vaihdettava, se on annettava ammattilaisen tai valtuutetun korjauspisteen korjattavaksi. Älä pura laitetta ilman lupaa, jotta siitä ei aiheutuisi vaaraa.

Erityinen huomautus:

Tätä laitetta voivat käyttää vähintään 8-vuotiaat lapset ja sellaiset henkilöt, joiden fyysiset, aistinvaraiset tai henkiset ominaisuudet ovat alentuneet tai joilla ei ole kokemusta ja tietoa, jos heitä valvotaan tai heitä on opastettu käyttämään laitetta turvallisesti ja jos he ymmärtävät laitteen käyttöön liittyvät vaarat.
Huolehdi siitä, että lapset eivät pääse käyttämään tätä tuotetta leluna.

Varusteiden esittely

1. Pölynimuri
2. Imusuutin
3. Tavallinen suulake
4. Käyttöopas
5. Seinäkiinnike
6. Putki

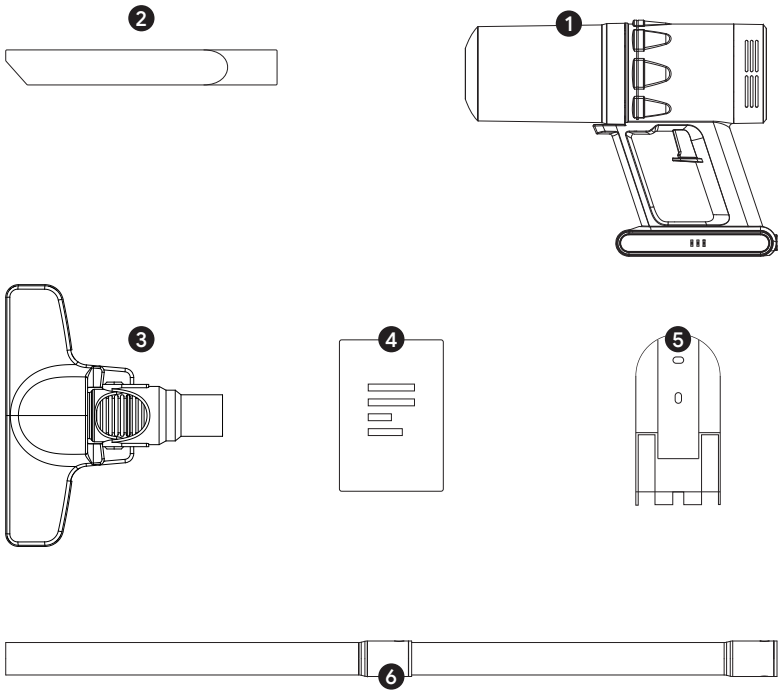

Ominaisuus	Kädessä pidettävä pölynimuri	Mallin numero	8221
Jännite/taajuus	230 V, 50 Hz	Teho	500 W
Johdon pituus	5 m	Pölykapasiteetti	0,65 l
Alipaine	> 13 kPa	Laitteen mitat	106 x 309 x 233 mm

Osien esittely

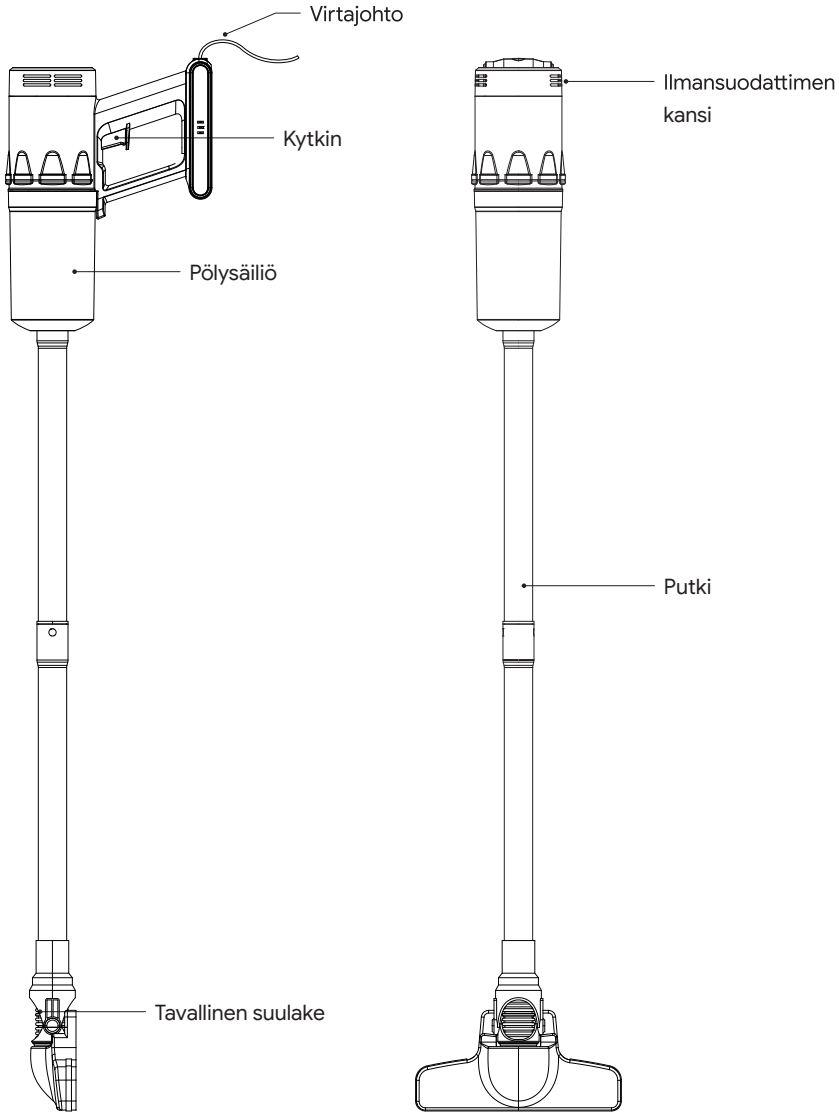

Laitteen käynnistäminen

Kytke virtajohto pistorasiaan.

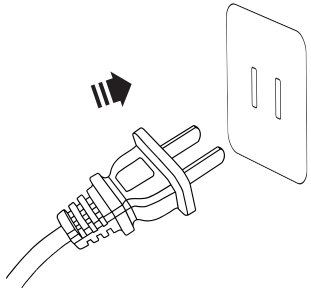

Paina virtakytkinpainiketta, jolloin laite käynnistyy. Paina painiketta uudelleen, kun haluat lopettaa imuroinnin.

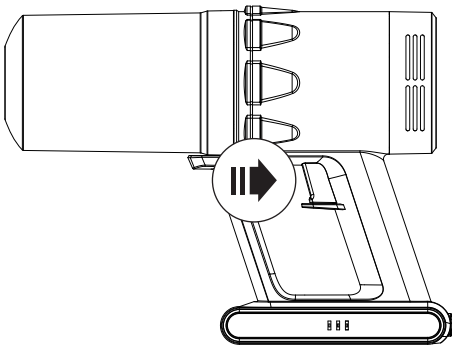

Kädessä pidettävän pölynimurin varusteiden käyttöohjeet

Kiinnitä imusuutin pölysäiliön eteen, kuten kuvassa. Kun suutin on työnnetty haluttuun syvyyteen, sen voi kiinnittyy kitkalla.

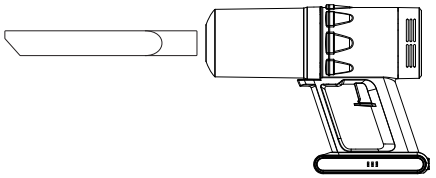

Kiinnitä putki A ja putki B pölysäiliön eteen, kuten kuvassa. Putki A on sama kuin putki B.

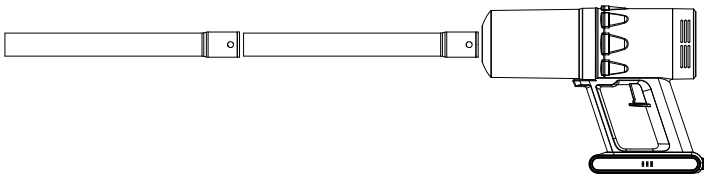

Asenna lattiasuulake yhdysputken avulla kuvan mukaisesti, työnnä se haluttuun syvyyteen ja kiinnitä kitkalla. Lattiasuulaketta voi käyttää lattian ja muiden kohteiden puhdistamiseen.

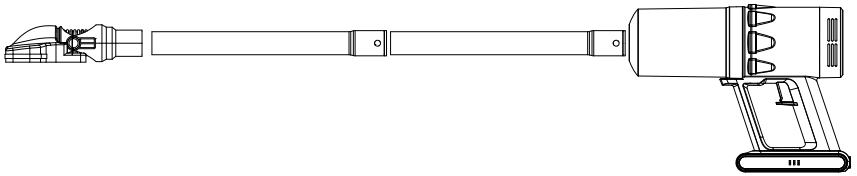

Puhdista suodattimen osat

⚠ Huomautus

Puhdista suodattimen osat säännöllisesti, sillä puuvillakuituun tarttuneet pölypunkit eivät välttämättä kuole, vaan jatkavat lisääntymistään. Toissijaisen likaantumisen välttämiseksi suodattimen osat tulee imuroinnin jälkeen puhdistaa tai vaihtaa uusiin.

Sammuta laite

Katso kuva, tartu laitteen kahvaan vasemmalla kädellä ja kierrä pölysäiliötä vastapäivään toisella kädellä. Kun pölysäiliö on kierretty loppuun asti, vedä sitä ulospäin.

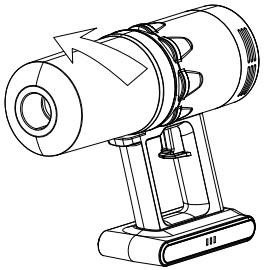

Pidä kiinni pölysäiliöstä ja vetäise nuolen suuntaan suodatinkokoonpanon irrottamiseksi. Puhdista pöly.

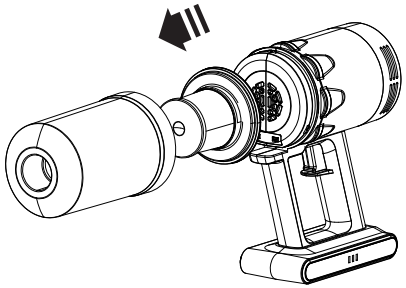

Pölysäiliön asettaminen takaisin

A. Aseta suodatinelementti suodatinkokoonpanoon mihin tahansa asentoon ja paina suodatinkokoonpano sitten pölysäiliöön mihin tahansa asentoon. Varmista, että suodatinelementti pysyy paikallaan.

B. Paina pölysäiliö paikalleen ja kierrä sitä myötäpäivään loppuun asti.

Ilmansuodattimen sienen puhdistaminen

Katso kuva, tartu laitteen kahvaan vasemmalla kädellä ja kierrä kansilevyä myötäpäivään toisella kädellä.

Vedä kansilevyä ulospäin. Huuhtele kansilevy ja sieni vedellä. Kuivaa ennen käyttöä.

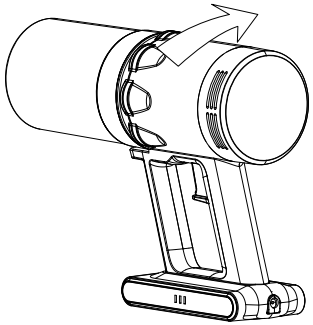

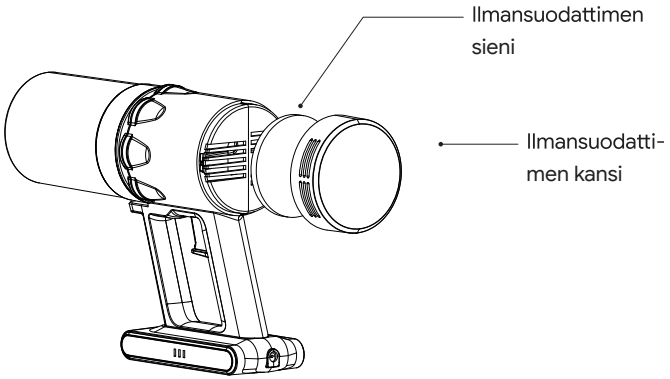

Puhdistus ja säilytys

1. Kaikki kunnossapitotoimet on tehtävä virtajohto irrotettuna pistorasiasta.
2. Puhdista pölysäiliö usein pölynimurin toimintahäiriön välttämiseksi.
3. Pölynimurin pintaa ei saa pyyhkiä bensiinillä tai muulla vastaavalla aineella tai rasvaisella aineella. Se tulee pyyhkiä pehmeällä liinalla tai neutraalilla pesuaineella. Liina tulee vääntää mahdollisimman kuivaksi, että vettä ei pääse pölynimurin sisäisiin sähköosiin.
4. Kääri virtajohto ja aseta se säilytykseen pölynimurin kanssa.
5. Säilytyspaikan on oltava kuiva.
6. Älä kasaa pölynimurin päälle painavia esineitä.

Voit yrittää tutkia vikaa itse, mikäli ilmenee seuraavia yleisiä ongelmia: Huomautus: jos seuraavia ongelmia ilmenee, sammuta kytkin välittömästi estääksesi laitteen vaurioitumisen ja muut vaarat.

Ongelma	Syy	Ratkaisut
laite ei kytkeydy päälle	virta pois päältä	lataa
	painiketta ei paineta	paina kytkinpainiketta
	akkuyksikköä ei ole	aseta akkuyksikkö paikalleen
	varaosa vaurioitunut	vaihda pölynimuri
melua	pölysäiliö on täynnä tai imu on tukossa	irrota ja puhdista pölysäiliö
imuteho on heikentynyt	pölysäiliö on täynnä	irrota ja puhdista suodatin
	akku on vähissä	lataa
pölyä tulee ulos käytön aikana	HEPA-suodatin on rikki	sammuta laite ja vaihda HEPA-suodatin
	HEPA-suodatin ei ole paikallaan	lopeta käyttö, laita HEPA-suodatin paikalleen

Laitteiden ja paristojen hävittäminen

Eurooppalaisen direktiivin 2002/96/EY täytäntöönpanon jälkeen kansallisessa oikeusjärjestelmässä sovelletaan seuraavaa:
Sähkö- ja elektroniikkalaitteita ei saa hävittää kotitalousjätteen seassa. Laki velvoittaa kuluttajia palauttamaan sähkö- ja elektroniikkalaitteet niiden käyttöiän lopussa tähän tarkoitukseen järjestettyihin julkisiin keräyspisteisiin tai myyntipisteeseen. Yksityiskohdat on määritetty kunkin maan kansallisessa laissa. Tämä tuotteeseen, käyttöoppaaseen tai pakkaukseen merkitty symboli tarkoittaa, että tuotteeseen sovelletaan näitä säännöksiä. Kierrättämällä, materiaaleja uusiokäyttämällä tai muilla vanhojen laitteiden hyödyntämismenetelmillä autat edistämään ympäristönsuojelua.

TAKUU:

Tuotteen takuu on voimassa 1 vuoden ostopäivästä.
Takuu ei ole voimassa, jos tuotetta käytetään muihin tarkoituksiin kuin sen alkuperäiseen tarkoitukseen tai jos tuotetta käytetään kaupalliseen / ammatilliseen tai vuokrauskäyttöön.
Takuu ei kata luonnonolosuhteista aiheutuvia vahinkoja eikä vaurioita, jotka johtuvat virheellisestä säilytyksestä.
Takuuasioissa ota yhteys jälleenmyyjään.

Blue Import BIM Oy Hampuntie 12-14, 36220 Kangasala, Finland

EMAX

8221

Dammsugare

Bruksanvisning

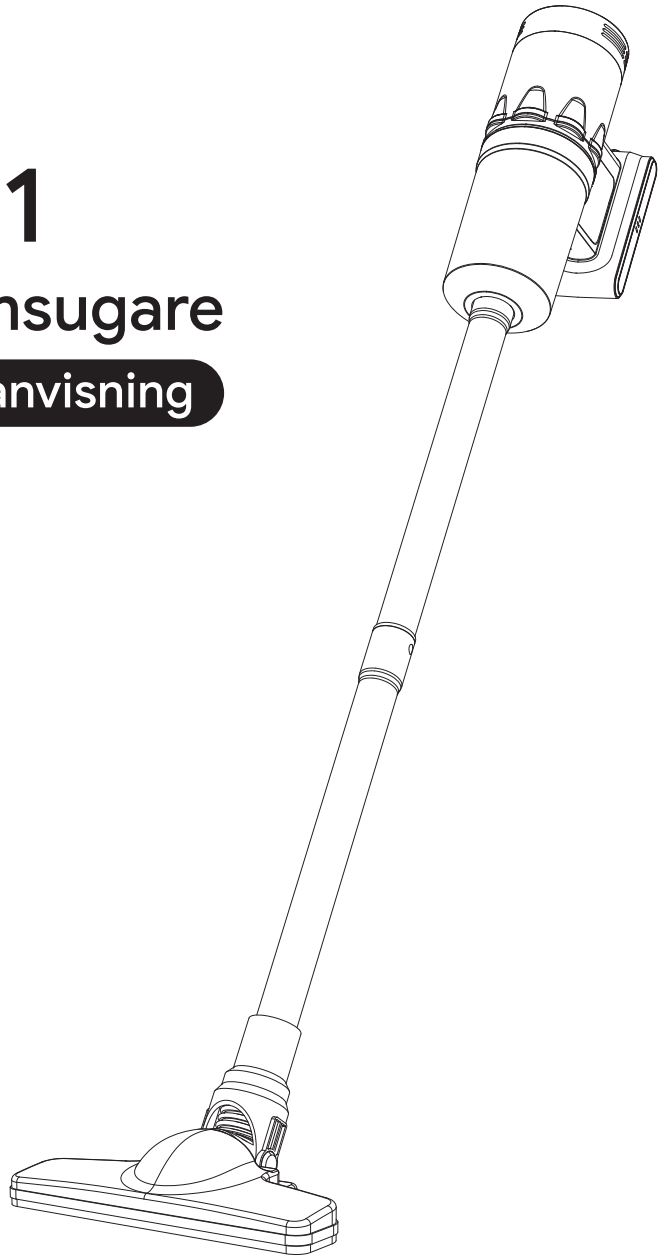

⚠ Information för säker användning

Dammsugaren är en elektrisk apparat och måste användas under normala förhållanden. Den får inte användas utan övervakning.

1. Ha inte dammsugaren inkopplad när du lämnar den. Koppla ur den då den inte används eller före underhåll.
2. För att minska risken för elektriska stötar ska den inte användas utomhus eller på våta ytor.
3. Följ denna bruksanvisning. Använd endast funktionerna som rekommenderas i denna bruksanvisning.
4. Använd den inte om kontakten eller nätsladden är skadad. Om produkten faller ned, skadas, placeras utomhus eller faller i vatten och inte fungerar, skicka den till
5. Denna produkt är avsedd för allmänt hushållsbruk, använd den inte för kommersiella eller andra ändamål.
6. Försök inte suga upp glasrester, skruvar eller andra vassa och hårda föremål, eller byggavfall, för att förhindra skador på maskinen.
7. Använd inte nätsladden som ett handtag eller dra den nära vassa kanter. Använd inte dammsugare på heta ytor.
8. Använd inte om någon kanal är blockerad. I annat fall skadas motorn. Vid förvaring håll den borta från damm, ludd, hår och annat som kan täppa till och minska luftvolymen.
9. Håll hår, kläder, mobiltelefoner och kroppsdelar på avstånd från dammsugarens öppningar och rörliga delar.
10. Stäng av maskinens strömbrytare innan strömmen kopplas från.
11. Koppla från strömmen för maskinen innan tillbehör ansluts.
12. Sug inte upp något som brinner eller ryker, som t.ex. cigarettfimpar, tändstickor eller het aska.
13. Använd inte dammbehållare eller filter om de inte är installerade. I annat fall skadas motorn.
14. Om nätsladden är skadad och behöver bytas måste reparation utföras av fackman eller ett särskilt reparationsställe. Ta inte isär utan godkännande för att undvika fara.

Obs:

Den här produkten får inte användas av barn under 8 år eller av personer med nedsatt fysisk, sensorisk eller psykisk funktionsförmåga eller som inte har den erfarenhet eller kunskap som krävs, förutsatt att de inte övervakas eller har fått anvisningar om säker användning och de förstår de risker som förknippas med produktens användning.
Se till att barn inte använder denna produkt som leksak.

Tillbehörsbeskrivning

1. Dammsugare
2. Sugmunstycke
3. Standardborste
4. Bruksanvisning
5. Väggfäste
6. Rör

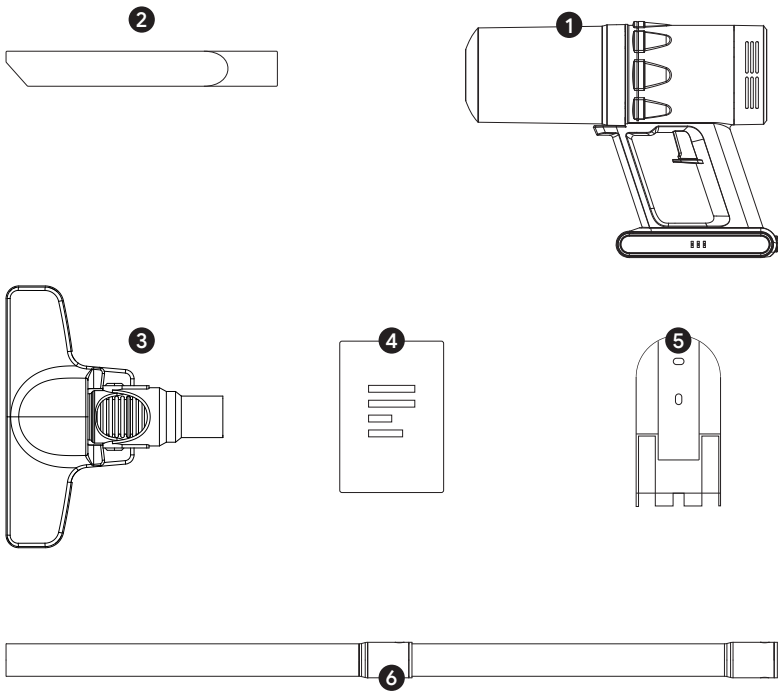

Artikel	Handdammsugare	Modell Nr.:	8221
Spänning/frekvens	230 V/50 Hz	Ström	500W
Sladdens längd	5M	Dammkapacitet	0.65L
Undertryck	>13 kPa	Maskinens mått	106 × 309 × 233mm

Komponentbeskrivning

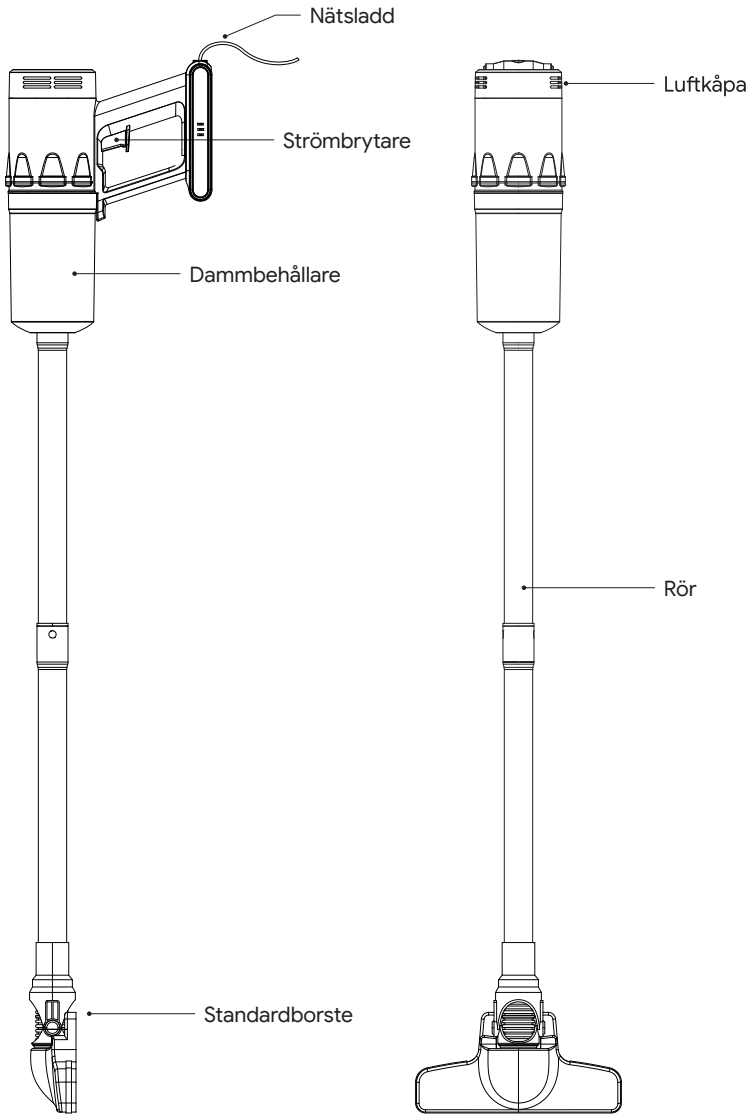

Maskinen börjar arbeta

Anslut nätsladden i nätuttaget

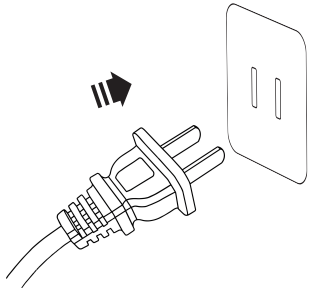

Tryck på strömbrytaren på den portabla telefonen, maskinen startar, och tryck på strömbrytaren igen när du ska avbryta arbetet.

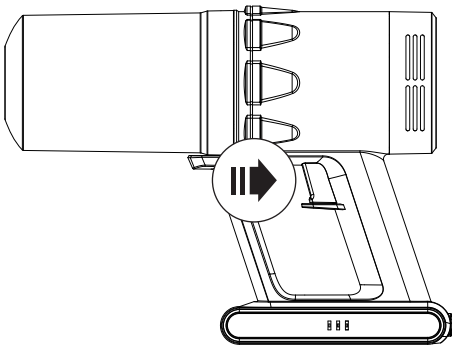

Bruksanvisning för handdammsugarens tillbehör:

Sätt i sugmunstycket framtill på dammbehållaren som visas i figuren. Efter isättning till rätt djup kan det fixeras genom friktion.

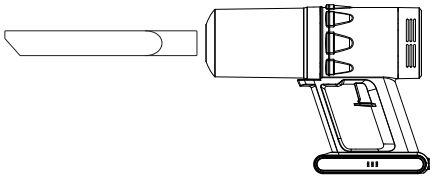

Sätt i Rör A och Rör B framtill på dammbehållaren i den ordning som visas i figuren. Rör A är samma som Rör B.

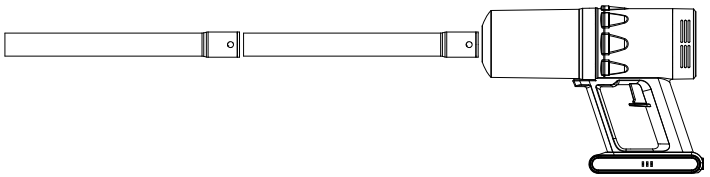

Anslut rördelen till borsten som visas i figuren; sätt i till rätt djup och fixera den genom friktion. Borsten kan sättas dit och användas för rengöring av golv och annat.

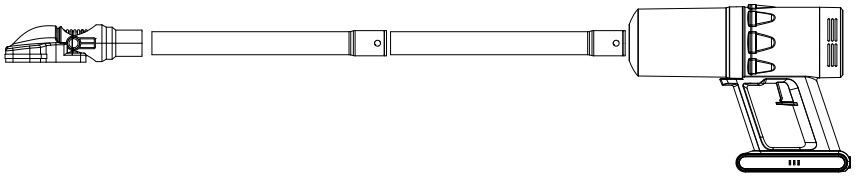

Rengöra filterdelarna

⚠ Anmärkning

Rengör filterdelarna regelbundet eftersom kvalster i bomull som sugits upp eventuellt inte dött och fortsätter att fortplanta sig. För att förhindra ytterligare föroreningar ska filterdelarna rengöras efter städning eller bytas mot nya filterdelar.

Stäng av maskinen
Ta tag i maskinens handtag med vänster hand och vrid dammbehållaren moturs med andra handen som visas i figuren. När dammbehållaren vridits till botten, dra ut dammbehållaren.

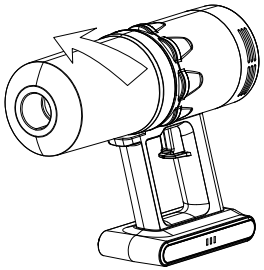

Håll i dammbehållaren och tryck på pilen för att ta ut filterenheten.
Avlägsna dammet.

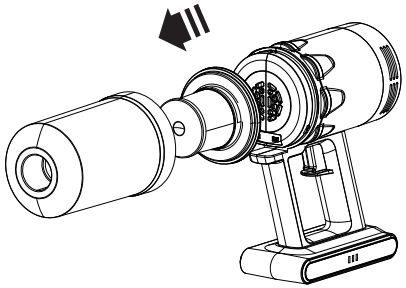

Återställning av dammbehållare
A. Sätt filterelementet i filterenheten och tryck sedan in filterenheten i dammbehållaren.
När filterenheten inte kan röras nedåt sitter enheten på plats.
Håll fast och tryck dammbehållardelen i motsatt riktning, tryck in dammbehållaren
B. parallellt i botten, och vrid dammbehållaren medurs till botten.

Rengöring av luftfilter

Ta tag i maskinens handtag med vänster hand och vrid utloppets täckplatta medurs med andra handen som visas i figuren.
Dra ut täckplattan. Skölj täckplattan och filtret med vatten. Torka före användning.

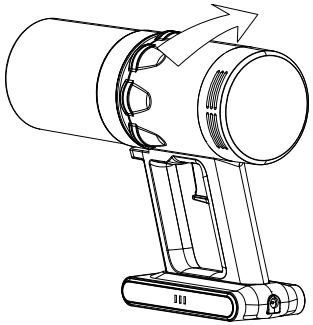

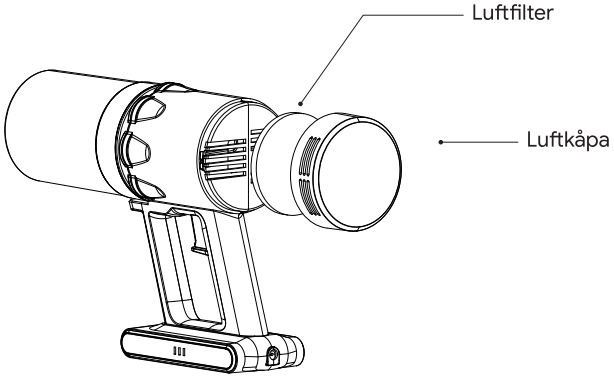

Rengöring och förvaring

1. Allt rutinunderhåll och underhållsarbete måste utföras när dammsugaren kopplats från.
2. Rengör ofta dammbehållaren från skräp för att undvika fel på dammsugaren.
3. Dammsugaren får inte torkas av med ämnen som innehåller bensin eller olja, den bör torkas av med mjuk trasa eller neutralt diskmedel, och torktrasan måste vridas ur.
4. Linda upp nätsladden och stoppa undan den med dammsugaren.
5. Förvaringsutrymmet måste hållas torrt.
6. Placera inte tunga föremål ovanpå dammsugaren.

Om nedanstående allmänna problem uppstår kan användare undersöka på egen hand: Obs: Stäng genast av strömbrytaren om nedanstående problem uppstår för att undvika skador på maskinen och andra faror.

Problem	Orsak	Åtgärder
kan inte slås på	ingen ström	ladda
	knappen inte påslagen	slå på strömbrytaren
	utan batteripaket	sätt tillbaka batteripaketet
	reservdelsskada	byt dammsugaren
Buller	dammbehållare full eller kanal blockerad	ta bort och rengör dammbehållaren
minskad sugförmåga	dammbehållare full	ta bort och rengör filtret
	batterinivå låg	ladda
damm kommer ut under användning	HEPA trasigt	stäng av maskinen och byt HEPA
	glömt att sätta tillbaka HEPA	avbryt användning, sätt tillbaka HEPA

Bortskaffning av apparater och batterier

Efter införandet av det europeiska direktivet 2002/96/EU i det nationella juridiska systemet gäller följande:
Elektriska och elektroniska apparater får inte kastas bland hushållssopor. Konsumenterna är enligt lag skyldiga att inlämna elektriska och elektroniska apparater på för detta ändamål upprättade allmänna insamlingsplatser vid slutet av apparaternas livslängd. Detaljer om detta stipuleras i respektive lands nationella lagar. Denna symbol på produkten, i bruksanvisningen eller på emballaget anger att produkten är underställd dessa bestämmelser. Genom återvinning, återanvändning av material eller annan form av användning av gamla apparater bidrar du till skyddet av vår miljö.

GARANTI:

Produktgarantin gäller i ett år från inköpsdatum.
Garantin gäller inte om produkten används för andra ändamål än det ursprungliga ändamål, eller om produkten används för kommersiell/professionell eller hyra bruk.
Garantin gäller inte med skador som orsakats av naturförhållanden, inga skador på grund av felaktig förvaring.
För garanti, kontakta din återförsäljare.

EMAX

8221

Tolmuimeja

Kasutusjuhend

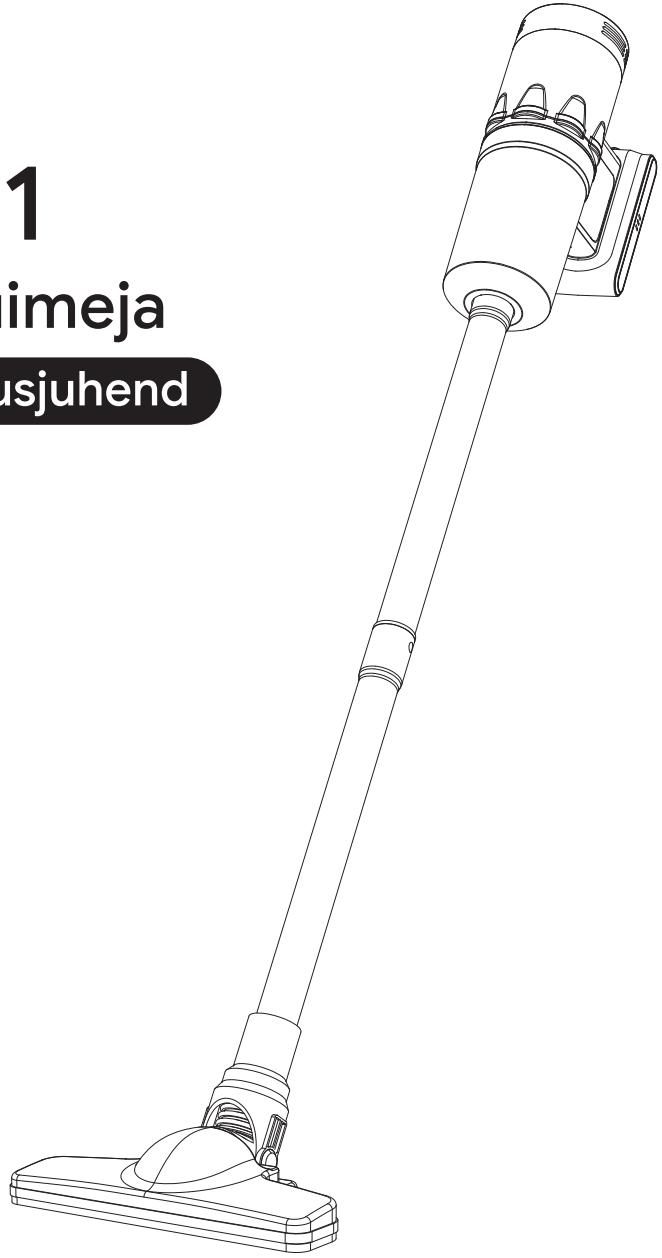

⚠ Ohutu kasutamine ja märkus

Tolmuimeja on elektriseade ja seetõttu tuleb seda kasutada tavapärastes tingimustes. Seadet ei tohi jätta järelevalveta.

1. Ärge jätke seadet vooluvõrku, kui selle juurest lahkute. Kui te seadet ei kasuta, samuti enne hooldamist, eemaldage see vooluvõrgust.
2. Elektrilöögi ohu vähendamiseks ärge kasutage seadet õues ega märjal pinnal.
3. Järgige seda kasutusjuhendit. Kasutage seadet ainult selles kasutusjuhendis soovitatud otstarbeks.
4. Ärge kasutage seadet, kui pistik või toitejuhe on kahjustatud. Kui seade maha kukub, viga saab, õue ununeb või vette kukub ega hakka enam tööle, saatke see aadressile
5. See seade on mõeldud koduseks kasutamiseks, ärge kasutage seda ärilisel ega muul otstarbel.
6. Et vältida seadme kahjustamist, ärge tõmmake sellesse klaasikilde, kruve või muid teravaid ja kõvasid esemeid ning ehitusjäätmeid.
7. Ärge kasutage toitejuhet käepidemena ega tõmmake seda terava serva lähedale. Ärge pange tolmuimejat vastu tuliseid pindu.
8. Ärge kasutage seadet, kui mõni kanal on ummistunud. Muidu on oht mootorit kahjustada. Hoiustamisel kaitske seadet tolmu, ebemete, karvade jms eest, mis võivad põhjustada ummistuse ja vähendada õhu läbivoolu.
9. Hoidke juuksed, rõivad, mobiiltelefonid ja kõik kehaosad tolmuimeja avadest ning liikuvatest osadest eemal.
10. Enne pistiku vooluvõrgust eemaldamist lülitage seade välja.
11. Enne lisatarviku ühendamist eemaldage seade vooluallikast.
12. Ärge koristage seadmega põlevaid või suitsevaid materjale, nagu sigaretikonid, tikud või kuum tuhk.
13. Ärge kasutage prügianumaid või -filtreid, mis ei kuulu seadme juurde. Muidu võite mootorit kahjustada.
14. Kui toitejuhe on kahjustatud ja see on vaja välja vahetada, peab seda tegema spetsialist või selleks volitatud remonditöökoda. Ärge võtke seadet ilma loata lahti, kuna see võib olla ohtlik.

Erimärkus

Käesolevat seadet võivad kasutada vähemalt 8-aastased lapsed ja sellised piiratud füüsiliste, sensoorsete või vaimsete võimetega seadme kasutamise kogemuseta isikud juhul, kui nende üle teostatakse järelvalvet või kui turvalisuse eest vastutav isik on neid eelnevalt seadme kasutamise osas juhendanud ja kui nad saavad aru seadme kasutamisega seotud riskidest.
Jälgige, et lapsed ei kasutaks seda seadet mänguasjana.

Lisatarviku kirjeldus

1. Tolmuimeja
2. Imemisotsik
3. Tavaline hari
4. Kasutusjuhend
5. Seinakinnitus
6. Toru

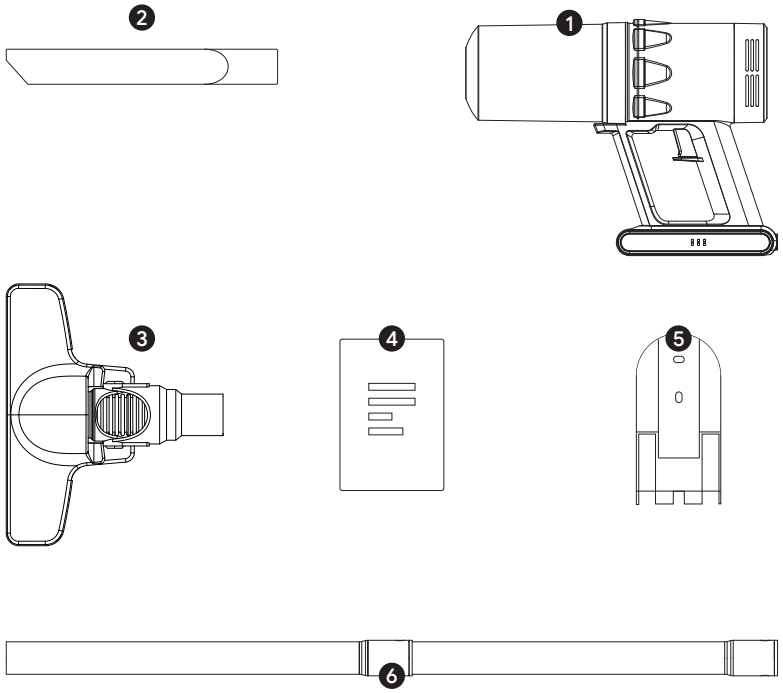

Nimetus	Käsitolmuimeja	Mudeli nr	8221
Pinge/sagedus	230 V, 50 Hz	Voolutoide	500 W
Juhtme pikkus	5 m	Tolmuanuma maht	0,65 l
Imemisrõhk	> 13 kPa	Seadme mõõtmed	106 x 309 x 233 mm

Osade ülevaade

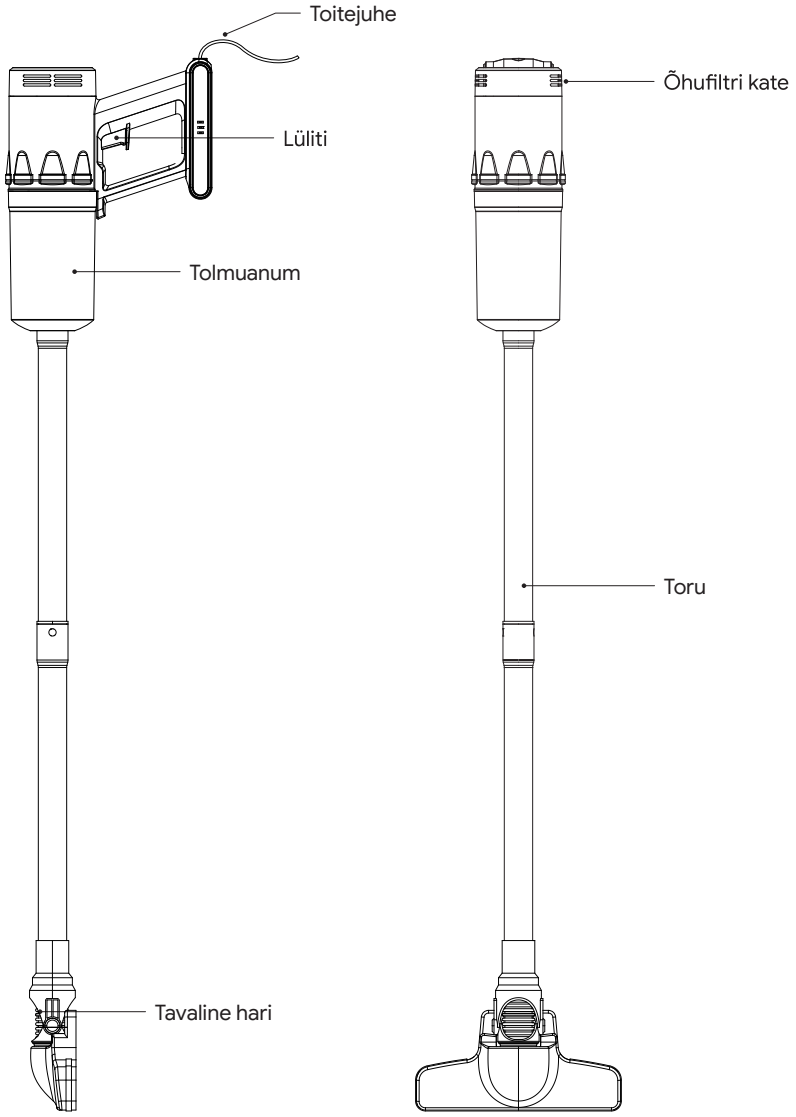

Seadme sisselülitamine

Ühendage toitejuhe toitega ühendamiseks pistikupessa.

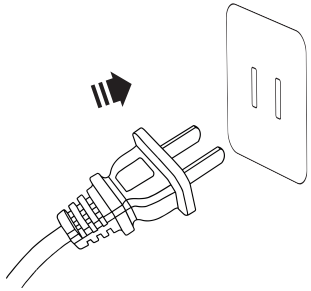

Seadme sisselülitamiseks vajutage päästikut. Kui soovite töö lõpetada, vajutage uuesti päästikut.

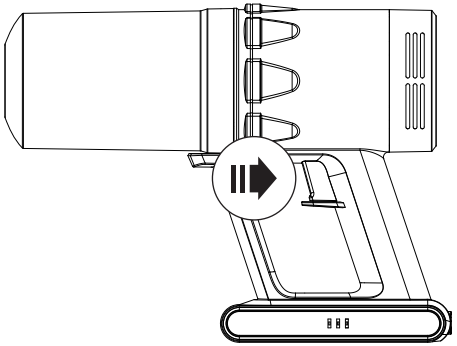

Käsitolmuimejate lisatarvikute kasutamisõpetus

Pange imemisotsik tolmuanuma ette, nagu joonisel näidatud. Pärast lapiku imemisotsiku sisestamist õigele sügavusele, saab selle keerates fikseerida.

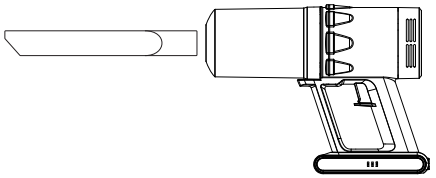

Sisestage toru A ja toru B tolmuanuma ette, nagu joonisel näidatud. Toru A on samasugune nagu toru B.

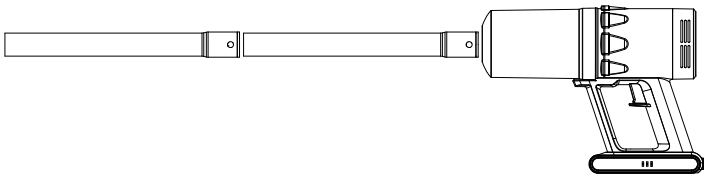

Ühendage ühendustoru põrandaharjaga, nagu joonisel näidatud, sisestage see õigele sügavusele ja keerake kinni. Seadme külge saab paigaldada harja, mida kasutatakse põranda ja muude esemete puhastamiseks.

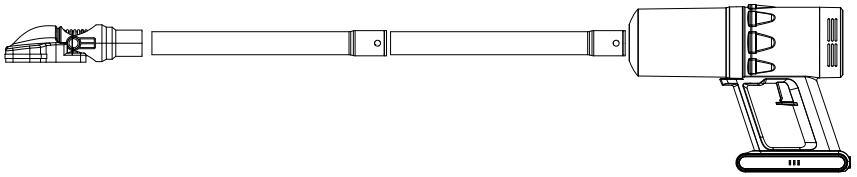

Filtri osade puhastamine

⚠ Märkus

Puhastage filtri osi korrapäraselt, kuna puuvilla sisse sattunud lestad ei pruugi hävida ja paljunevad edasi. Sekundaarse saastumise vältimiseks tuleb filtri osad pärast eemaldamist puhastada või asendada need uute filtrikomponentidega.

Lülitage seade välja.
Nagu joonisel näidatud, haarake vasaku käega seadme käepidemest ja teise käega pöörake tolmuanumat vastupäeva. Kui tolmuanum on lõpuni alla keeratud, tõmmake tolmuanum välja.

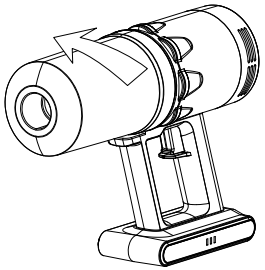

Hoidke tolmuanumast kinni ja vajutage filtri eemaldamiseks noolt. Eemaldage tolm.

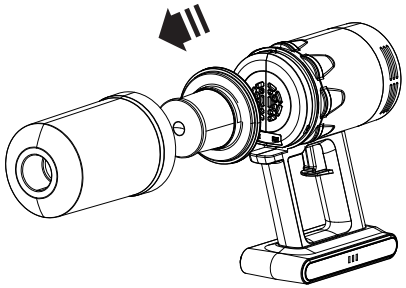

Tolmuanuma paigaldamine
A. Pange filtrielement filtrikomplektis suvalisesse kohta ja seejärel lükake filtrikomplekt suvalises asendis tolmuanumasse. Filter on paigas, kui see on äärega ühetasa ja seda ei saa enam allapoole lükata.
B. Hoidke korpusest, suruge tolmuanumat eemaldamisele vastupidises suunas, lükake tolmuanum siseküljega paralleelselt alla ja keerake päripäeva lõpuni.

Õhufiltri käsna puhastamine

Nagu joonisel näidatud, haarake vasaku käega seadme käepidemest ja teise käega pöörake väljalaskeava katteplaati päripäeva.
Tõmmake katteplaat välja. Loputage katteplaati ja käsna veega. Enne kasutamist laske kuivada.

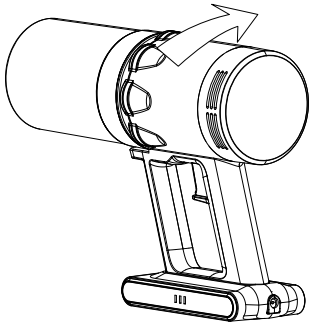

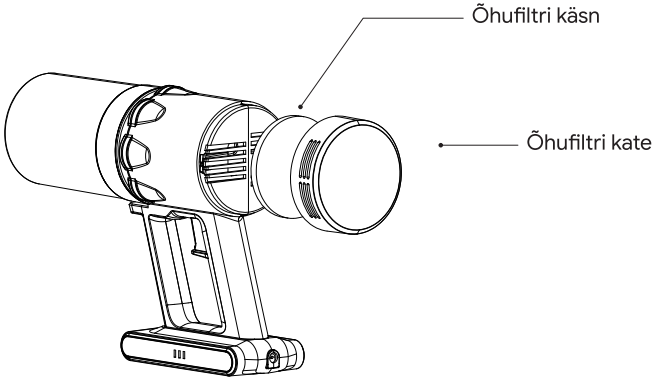

Puhastamine ja hoiustamine

1. 1.Kõik tavapärased hooldustööd tuleb teha pärast imuri väljalülitamist.
2. Tolmuimeja rikete vältimiseks puhastage tolmuanumat sageli.
3. Tolmuimeja pinda ei tohi pühkida bensiini- ja õlipõhiste vahenditega, seda tuleb puhastada pehme lapiga või neutraalse pesuvahendiga. Enne pühkimist tuleb lapp kuivaks väänata, ei vältida vee tungimist tolmuimeja sisemuses olevate elektroon-ikadetailidesse.
4. Siduge toitejuhe kokku ja pange see koos tolmuimejaga hoiule.
5. Hoiuala peab olema kuiv.
6. Ärge kuhjake tolmuimeja kohale raskeid esemeid.

Järgmiste üldiste probleemide lahendamisega tulevad kasutajad ise toime. Märkus! Nende probleemide korral tuleb seade viivitamata välja lülitada, et vältida selle kahjustamist ja muid ohte.

Probleem	Põhjus	Lahendused
Seade ei hakka tööle	Toide välja lülitatud	Laadige
	Lüliti välja lülitatud	Lülitage lüliti sisse
	Aku eemaldatud	Paigaldage aku
	Varuosade kahjustused	Vahetage välja
Müra	Tolmuanum on täis või tuulutusava on ummistunud	Eemaldage ja puhastage tolmuanum
Imemisvõimsus on vähenenud	Tolmuanum on täis	Eemaldage ja puhastage filter
	Aku on tühjaks saamas	Laadige
Tolm tuleb kasutamise ajal välja	HEPA-filter on katki	Lülitage seade välja ja paigaldage uus HEPA-filter
	HEPA-filter on paigaldamata	Lõpetage seadme kasutamine ja paigaldage HEPA-filter

Seadmete ja akude käitlemine

Pärast Euroopa direktiivi 2002/96/EL rakendumist liikmesriikides kohalduvad järgmised punktid.
Elektri- ja elektroonikaseadmeid ei tohi visata olmeprügi hulka. Tarbijad on vastavalt seadusele kohustatud elektri- ja elektroonikaseadmed nende kasutusaja lõppedes tagastama selleks ettenähtud avalikku kogumiskohta või müügikohta. Sellekohased üksikasjad on sätestatud vastava liikmesriigi seadustes. See sümbol toote, selle kasutusjuhendi või pakendi peal tähendab, et selle toote puhul peab täitma neid ettekirjutisi. Materjalide taaskasutamisega või vanade seadmete muul moel utiliseerimisega aitate oluliselt kaasa meie keskkonna kaitsele.

GARANTII:

Garantii kehtib ühe (1) aasta alates ostupäevast.
Garantii ei kehti, kui toodet kasutatakse muul kui selle algsel eesmärgil või kui seda kasutatakse ärilisel/ professionaalsel või rentimise eesmärgil.
Garantii ei kehti loodusnähtuste ning vale hoiustamise poolt põhjustatud kahjustuste korral.